高校男子の部　　１０月１２日

優　勝　東京都立小川高等学校
準優勝　東京都立町田高等学校Ａ
第３位　サレジオ高等専門学校
第３位　東京都立町田高等学校Ｂ

予選リーグ

	1	2	3	4	5
A	小　川　A	和　　光	成　瀬　B	町　田　A	
B	小　川　B	成　瀬　A	町　田　B	サレジオ	日　大　三

※小川Ｂ・日大三
棄権

Ａブロック

町田Ａ　2 { 26-28, 25-18, 25-20 } 1　小川Ａ

和　光　2 { 27-25, 27-25 } 0　成瀬Ｂ

小川Ａ　2 { 25-21, 25-20 } 0　和　光

町田Ａ　2 { 25-15, 25-18 } 0　成瀬Ｂ

Ｂブロック

サレジオ　2 { 25-22, 26-24 } 0　成瀬Ａ

成瀬Ａ　2 { 25-14, 20-25, 25-21 } 0　町田Ｂ

町田Ｂ　2 { 25-27, 25-14, 30-28 } 1　サレジオ

決勝トーナメント

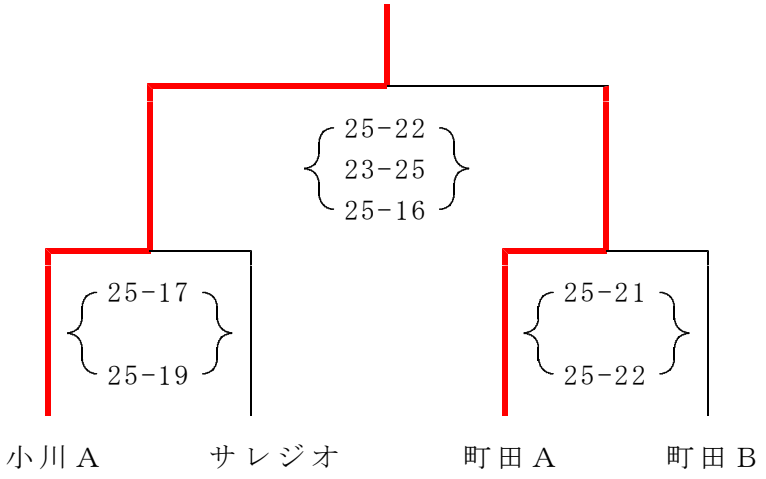

高校女子の部　　１０月１２日

優　勝　東京都立野津田高等学校Ａ
準優勝　東京都立野津田高等学校Ｂ
第３位　日本大学第三高等学校Ａ
第３位　日本大学第三高等学校Ｂ

予選リーグ

	1	2	3	4
C	野津田Ａ	日大三Ｂ	町　田	
D	野津田Ｂ	和　光	日大三Ａ	鶴　川

Ａブロック

野津田Ａ　2（25- 7, 25-10）0　町　田

日大三Ｂ　2（28-26, 25-23）0　町　田

野津田Ａ　2（25- 3, 25-22）0　日大三Ｂ

Ｂブロック

野津田Ｂ　2（25- 6, 25-11）0　鶴　川

日大三Ａ　2（25-22, 25-11）0　和　光

野津田Ｂ　2（25-12, 25- 8）0　和　光

日大三Ａ　2（25- 9, 25- 9）0　鶴　川

決勝トーナメント

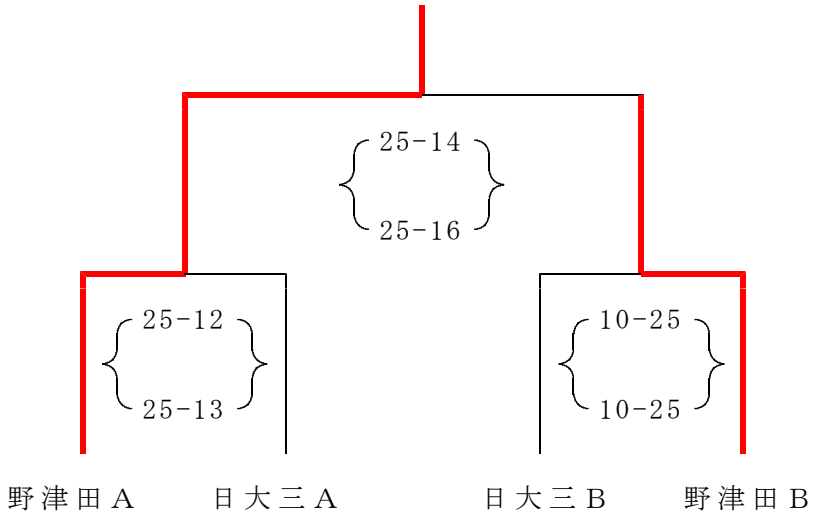

一般男子の部　　１０月１１日

優　勝　渚
準優勝　羊
第３位　サウスユニオン
第３位　あかひこ

予選リーグ

	1	2	3
A	羊	サウスユニオン	ＴＫ・Ｊａｐａｎ
B	渚	あかひこ	リッキーズ

Ａブロック

渚　2 { 25-13, 25-15 } 0　あかひこ

あかひこ　2 { 25-17, 20-25, 25-20 } 1　リッキーズ

渚　2 { 19-25, 25-22, 25-20 } 1　リッキーズ

Ｂブロック

羊　2 { 29-27, 18-25, 25-19 } 1　サウスユニオン

サウスユニオン　2 { 25-22, 22-25, 25-11 } 1　ＴＫ．Ｊａｐａｎ

羊　2 { 21-25, 25-16, 25- 6 } 1　ＴＫ．Ｊａｐａｎ

決勝トーナメント

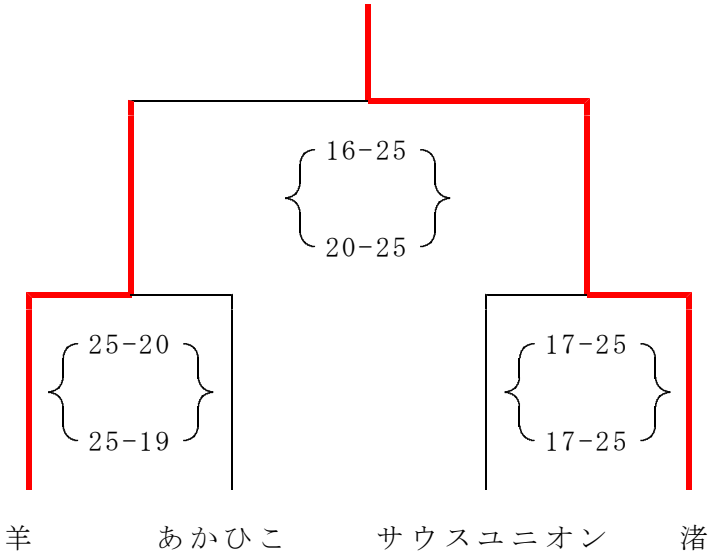

一般女子の部　　１０月１１日

優　勝　渚
準優勝　あじまる
第３位　成瀬
第３位　森野

予選リーグ

	1	2	3	4
A	森野	オビオジニーア	成瀬	South Union GIRLS
B	渚	ひいと	あじまる	ＭＪ

Ａブロック

森　野　2 { 25-12, 25-20 } 0 South Union GIRLS

成　瀬　2 { 23-25, 25-23, 25-19 } 1 ｵﾋﾞｵｼﾞﾆｰｱ

森　野　2 { 25-18, 22-25, 25- 8 } 1 ｵﾋﾞｵｼﾞﾆｰｱ

成　瀬　2 { 25-20, 25-17 } 0 South Union GIRLS

Ｂブロック

渚　2 { 25-13, 25-11 } 0 ＭＪ

あじまる　2 { 29-27, 18-25, 25-18 } 1 ひいと

渚　2 { 25-21, 25-22 } 0 ひいと

あじまる　2 { 25-15, 25-11 } 0 ＭＪ

決勝トーナメント

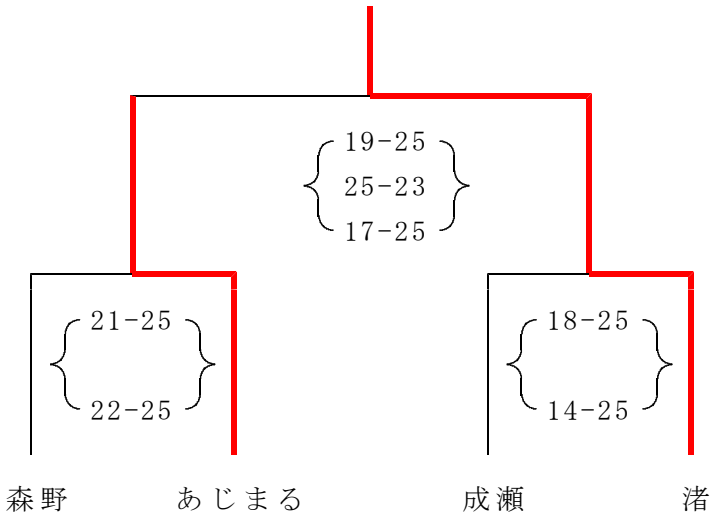

レディースの部　　１０月１１日

（Ａブロック）

優　勝　町田同好会
準優勝　町田ウイング
第３位　桜台クラブ
第３位　マリエクラブ

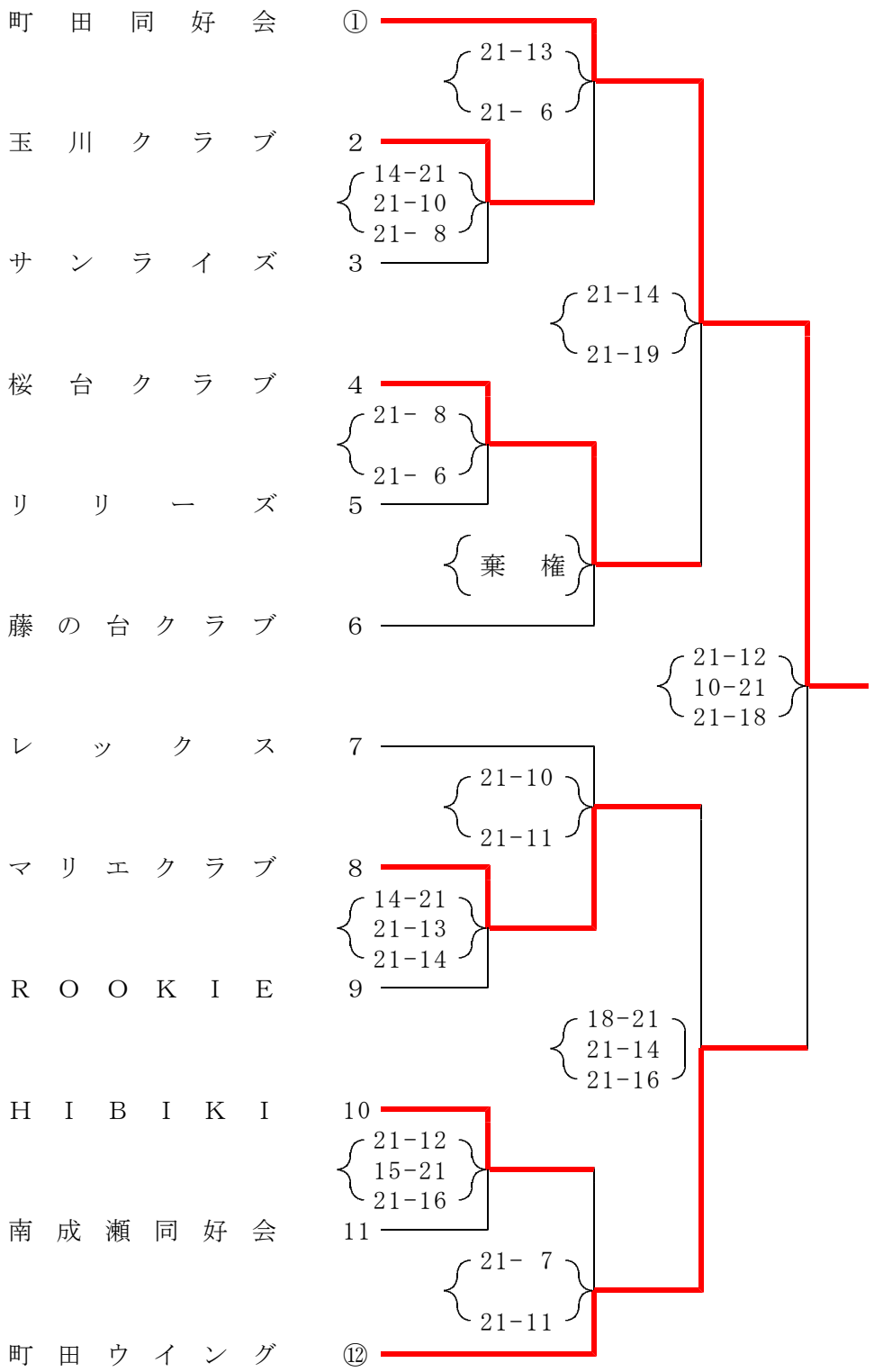

（Ｂブロック）
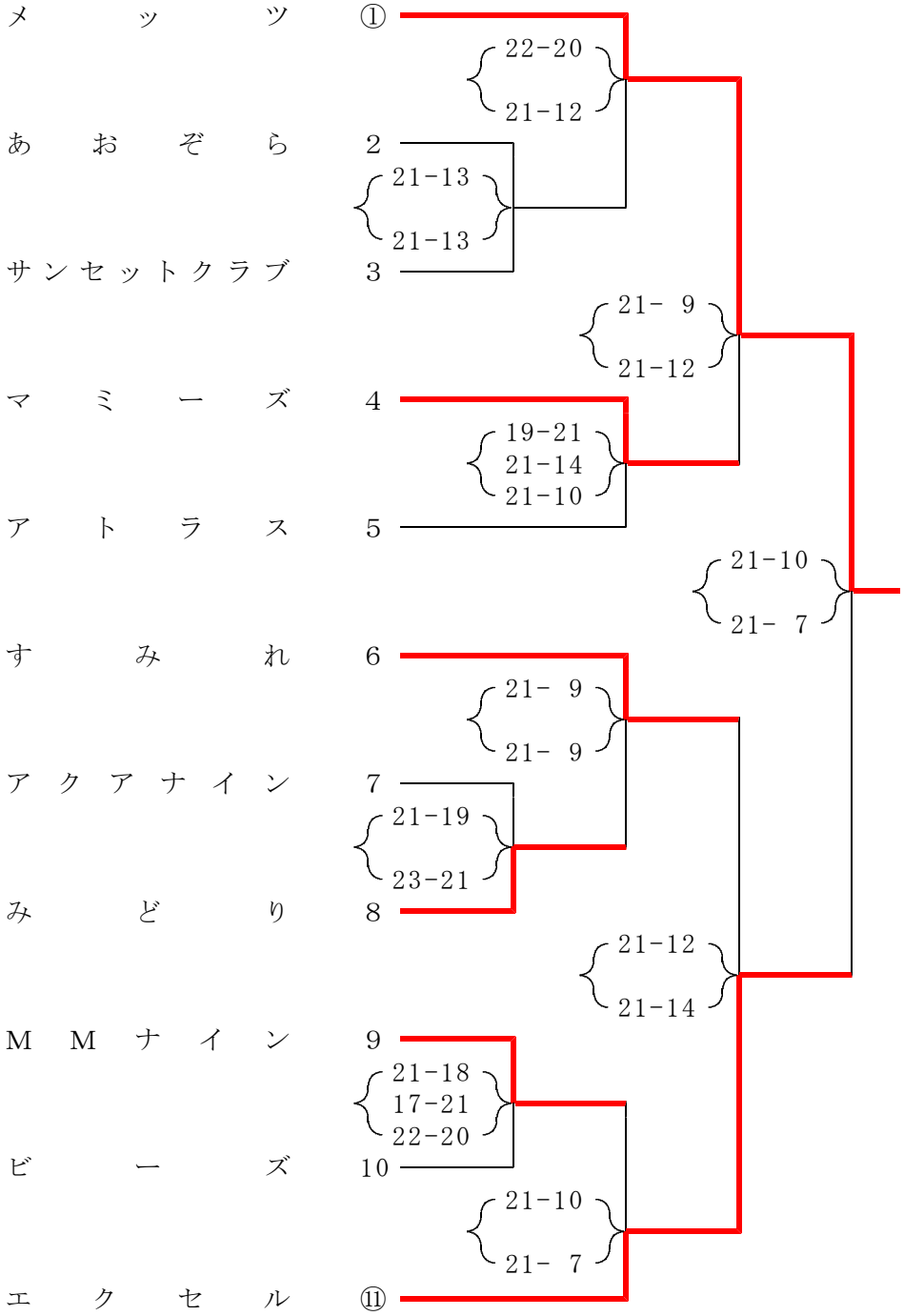
優　勝　メッツ
準優勝　エクセル
第３位　すみれ
第３位　マミーズ