一般財団法人町田市スポーツ協会名称変更記念
２０２４年度　親睦ソフトバレーボール大会

期日　　２０２４年１１月２３日(土)
場所　　町田市立総合体育館

レディースフリーの部（予選リーグ）

Cコート

	1 Oh Lady	2 いろは	3 Dice	4 横浜モンステラ	勝数	負数	得 セット	失 セット	得失 セット率	得点	失点	ポイント率	順位
1 Oh Lady		○ 2 (15 − 7, 15 − 7) 0	● 0 (7 − 15, 6 − 15) 2	● 1 (17 − 16, 8 − 15, 15 − 17) 2	1	2	3	4	0.75	83	92	0.90	3
2 いろは	● 0 (7 − 15, 7 − 15) 2		● 0 (7 − 15, 5 − 15) 2	● 0 (5 − 15, 10 − 15) 2	0	3	0	6	0.00	41	90	0.46	4
3 Dice	○ 2 (15 − 7, 15 − 6) 0	○ 2 (15 − 7, 15 − 5) 0		○ 2 (12 − 15, 15 − 6, 15 − 10) 1	3	0	6	1	6.00	102	56	1.82	1
4 横浜モンステラ	○ 2 (16 − 17, 15 − 8, 17 − 15) 1	○ 2 (15 − 5, 15 − 10) 0	● 1 (15 − 12, 6 − 15, 10 − 15) 2		2	1	5	3	1.67	109	97	1.12	2

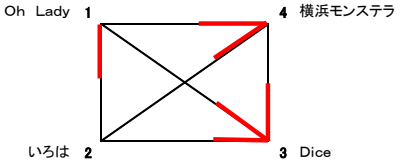

Cコート　試合順

				審判
第1試合	Oh Lady	対	いろは	第2試合両チーム
第2試合	Dice	対	横浜モンステラ	第1試合両チーム
第3試合	Oh Lady	対	Dice	第4試合両チーム
第4試合	いろは	対	横浜モンステラ	第3試合両チーム
		昼食		
第5試合	Oh Lady	対	横浜モンステラ	第6試合両チーム
第6試合	いろは	対	Dice	第5試合両チーム

Dコート

	1 We＆So	2 Ping−Pong	3 Just Do It	4 アンビシャス	勝数	負数	得 セット	失 セット	得失 セット率	得点	失点	ポイント率	順位
1 We＆So		● 0 (12 − 15, 8 − 15) 2	● 0 (4 − 15, 9 − 15) 2	● 1 (15 − 7, 9 − 15, 11 − 15) 2	0	3	1	6	0.17	68	97	0.70	4
2 Ping−Pong	○ 2 (15 − 12, 15 − 8) 0		● 1 (11 − 15, 15 − 10, 10 − 15) 2	● 0 (10 − 15, 12 − 15) 2	1	2	3	4	0.75	88	90	0.98	3
3 Just Do It	○ 2 (15 − 4, 15 − 9) 0	○ 2 (15 − 11, 10 − 15, 15 − 10) 1		○ 2 (15 − 5, 15 − 13) 0	3	0	6	1	6.00	100	67	1.49	1
4 アンビシャス	○ 2 (7 − 15, 15 − 9, 15 − 11) 1	○ 2 (15 − 10, 15 − 12) 0	● 0 (5 − 15, 13 − 15) 2		2	1	4	3	1.33	85	87	0.98	2

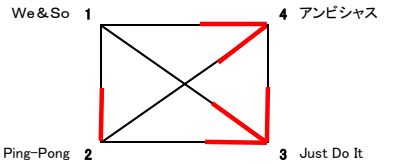

Dコート　試合順

				審判
第1試合	We＆So	対	Ping−Pong	第2試合両チーム
第2試合	Just Do It	対	アンビシャス	第1試合両チーム
第3試合	We＆So	対	Just Do It	第4試合両チーム
第4試合	Ping−Pong	対	アンビシャス	第3試合両チーム
		昼食		
第5試合	We＆So	対	アンビシャス	第6試合両チーム
第6試合	Ping−Pong	対	Just Do It	第5試合両チーム

決勝トーナメント

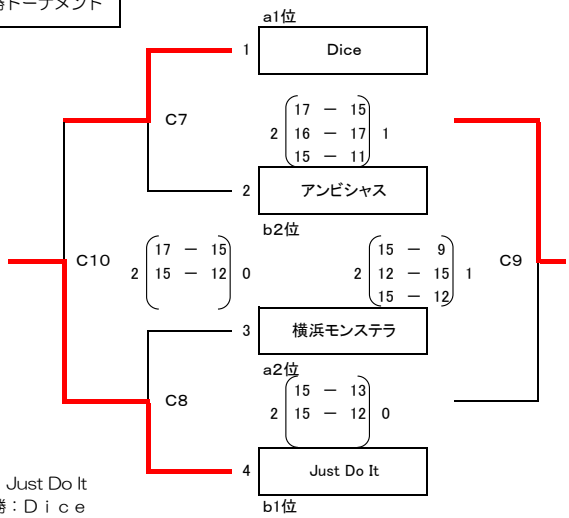

優勝：Just Do It
準優勝：Ｄｉｃｅ
第3位：アンビシャス

Cコート　試合順

				審判
第7試合	a1位	対	b2位	空いている両チーム
第8試合	a2位	対	b1位	空いている両チーム
第9試合	第7試合敗者チーム	対	第8試合敗者チーム	空いている両チーム
第10試合	第7試合勝者チーム	対	第8試合勝者チーム	空いている両チーム
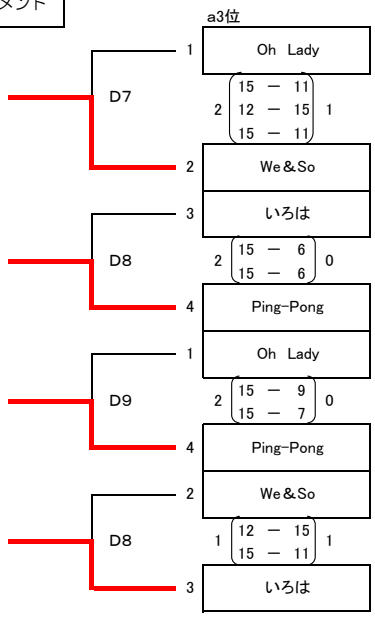
下位トーナメント